JOTA 230/400V

Instalação em diferentes ângulos
Instalación en diferentes ángulos

Especialmente dedicado para instalações mais exigentes, o automatismo **JOTA** é extremamente silencioso, com a possibilidade de instalação em portas seccionadas até 70m². O seu sistema de desembraio permite instalar o automatismo **JOTA** em diferentes ângulos,

- Fins de curso mecânicos de segurança;
- Regulação do tempo de trabalho máximo;
- Fornecimento de uma botoneira de 3 botões, com 7 metros de cabo;
- Regulação do tempo de fecho automático.

Especialmente destinaso para instalaciones más exigentes, el automatización **JOTA** es extremadamente silencioso, con la posibilidad de instalación en puertas seccionales de hasta 70m². Su sistema de desarrollo permite que la automatización del **JOTA** se instale en diferentes ángulos,

- Finalización del recorrido del mecanimo con seguridad;
- Regulación del tiempo de trabajo maximo;
- Suministro de une pulsador de 3 botones, con 7 metros de cable;
- Regulación del tiempo de cierre automatico.

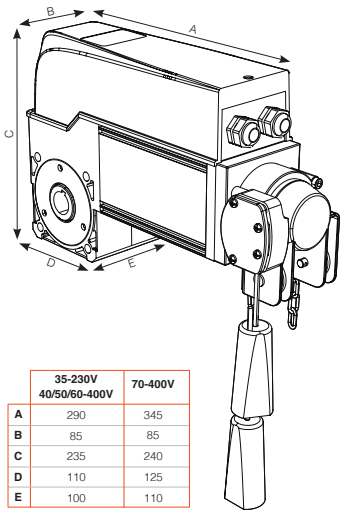

	35-230V 40/50/60-400V	70-400V
A	290	345
B	85	85
C	235	240
D	110	125
E	100	110

	35 250V	40 400V	50 400V	60 400V	70 400V
Tensão de alimentação / Tensión de alimentación	230 VAC - 50 Hz	230 VAC - 50 Hz			
Temperatura de funcionamento / Temperatura de funcionamiento	-20°C .... + 55°C				
Índice de proteção / Índice de protección	IP 20				
Frequência de trabalho / Frecuencia de trabajo	S3 = 25%				
Força de tração / Fuerza de tracción	80 N	90 N	110 N	150 N	200 N
Consumo nominal de potencia / Consumo de energía nominal	550 W	600 W	700 W	800 W	1200 W
Velocidade máxima / Velocidad máxima	25 r/mim				
Área máxima da porta / Área maxima de la puerta	35 m²	40 m²	50 m²	60 m²	70 m²
Peso da embalagem / Peso del paquete	15,4 kg	15,8 kg	16 kg	17 kg	18,5 kg
Dimensões da embalagem / Dimensiones del embalaje	430 x 300 x 170 mm				

KIT

C/ QUADRO INCORPORADO: Motor com quadro incorporado e botoneira industrial com cabo e 12 metros de corrente de desembraido.

C/ QUADRO INDEPENDENTE: Motor, quadro de controlo, caixa plástica, botoneira incorporada com 12 metros de corrente de desembraio e respectivos cabos de ligação até 7 metros de altura

CON CUADRO INCORPORADO: Motor con cuadro incorporado y pulsador industrial con cable y 12 metros de cadena de desenganche.

CON CUADRO INDEPENDIENTE: Motor, cuadro de maniobra, caja de plástico, pulsador incorporado con 12 metros de cadena de desenganche y sus cables de conexión hasta 7 metros de altura.

BETA 230/400V

Instalação monofásica e trifásica
Instalación monofásica y trifásica

Bastante silencioso e compacto, o automatismo redutor **BETA** permite ser aplicado em quase todo o tipo de instalações monofásica e trifásica, em portas seccionadas até 35m².

- Fins de curso mecânicos de segurança;
- Regulação do tempo de trabalho máximo;
- Fornecimento de uma botoneira de 3 botões, com 7 metros de cabo;
- Regulação do tempo de fecho automático.

Silencioso y compacto, el automatismo reductor **BETA** permite usarse en casi cualquier tipo de instalación, ya sea monofásicas y trifásicas, en puertas seccionales de hasta 35m².

- Finalización del recorrido del mecanismo con seguridad;
- Regulación del tiempo de trabajo maximo;
- Suministro de un pulsador de 3 botones, con 7 metros de cable;
- Regulación del tiempo de cierre automatico.

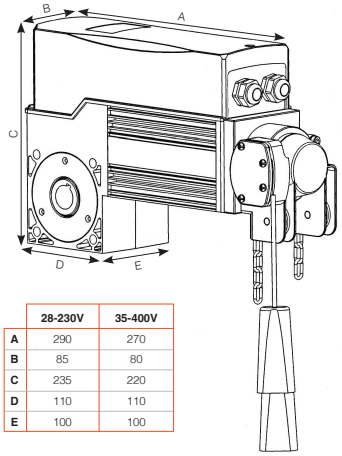

	28-230V	35-400V
A	290	270
B	85	80
C	235	220
D	110	110
E	100	100

	28-230V	35-400V
Tensão de alimentação / Tensión de alimentación	230 VAC - 50 Hz	400 VAC - 50 Hz
Temperatura de funcionamento / Temperatura de funcionamiento	-20°C .... + 55°C	
Índice de proteção / Índice de protección	IP 20	
Frequência de trabalho / Frecuencia de trabajo	S3 = 25%	
Força de tração / Fuerza de tracción	80 N	90 N
Consumo nominal de potencia / Consumo de energía nominal	550 W	600 W
Velocidade máxima / Velocidad máxima	25 r/mim	
Área máxima da porta / Área maxima de la puerta	35 m²	40 m²
Peso da embalagem / Peso del paquete	15,4 kg	15,8 kg
Dimensões da embalagem / Dimensiones del embalaje	430 x 300 x 170 mm	

KIT

C/ QUADRO INCORPORADO: Motor com quadro incorporado e botoneira industrial com cabo e 12 metros de corrente de desembraido.

C/ QUADRO INDEPENDENTE: Motor, quadro de controlo, caixa plástica, botoneira incorporada com 12 metros de corrente de desembraio e respectivos cabos de ligação até 7 metros de altura

CON CUADRO INCORPORADO: Motor con cuadro incorporado y pulsador industrial con cable y 12 metros de cadena de desenganche.

CON CUADRO INDEPENDIENTE: Motor, cuadro de maniobra, caja de plástico, pulsador incorporado con 12 metros de cadena de desenganche y sus cables de conexión hasta 7 metros de altura.

ME 250

ME 450

ME 270

QUADROS DE CONTROLO
CUADROS DE CONTROL

		ME 250 230 V	ME 450 400 V	ME 270 230/400 V
Tensão de alimentação / Tensión de alimentación	230 VAC (±10%) - 50 Hz	✔	-	-
	400 VAC (±10%) - 50 Hz (3~+N)	-	✔	-
	230/400 VAC (±10%) - 50 Hz (3~+N)	-	-	✔
Potência máxima absorvida / Potencia maxima absorbida		1100 W	1000 W	1500 W
Consumo máx. do motor / Consumo máx. del motor		5 A	3 A	6 A
Alimentação de acessórios / Alimentacíon de accesorios		24 VDC - 200 mA	24 VDC - 200 mA	24 VDC - 200 mA
Fechadura elétrica / Cerradura elétrica		-	-	-
Fusível de protecção / Fusible de protección		6,3 A	5 A	10 A
Pirilampo / Lámpara intermitente		230 VAC saída fixa / salida fija	230 VAC saída fixa / salida fija	230 VAC saída fixa / salida fija
Tempo de abertura/fecho / Tiempo de apertura/cierre		1s ... 90 s	1s ... 90 s	1s ... 90 s
Tempo de pausa / Tiempo de pausa		1s ... 60 s	1s ... 60 s	1s ... 90 s
Tempo de atraso na abertura / Tiempo de atraso en la apertura		-	-	-
Tempo de atraso no fecho / Tiempo de atraso en el cierre		-	-	-
Niveis de força / Niveles de fuerza		-	-	-
Baterias / Baterias		-	-	-
MODO DE FUNCIONAMENTO / MODO DE FUNCIONAMIENTO				
Automático / Automático		✔	✔	✔
Automático passo-a-passo / Automático paso-a-paso		-	-	-
Semi-automático / Semi-automático		✔	✔	✔
Semi-automático passo-a-passo / Semi-automático paso-a-paso		✔	✔	✔
Condomínio / Comunidad		✔	✔	✔
FUNÇÕES SELECCIONÁVEIS / FUNCIONES SELECCIONABLES				
Lógica de funcionamento / Lógica de funcionamiento		✔	✔	✔
Tempo de fecho automático / Tiempo de fecho automático		✔	✔	✔
Tempo de funcionamento / Tiempo de funcionamiento		✔	✔	✔
Desabilitação do teste de fotocélulas / Desabilitación del teste de fotocélulas		-	-	-
FUNÇÕES EXTRAS / FUNCIONES EXTRA				
Fotocélulas / Fotocélulas		✔	✔	✔
Entrada de Stop / Entrada de Stop		✔	✔	✔
Banda de Segurança / Banda Seguridad		-	-	✔
Comunicação com o variador / Comunicación con variador		-	-	✔

AUTOMATISMOS AO EIXO / DEL EJE

JOTA C/ VARIADOR

Movimento mais suave
Movimiento más suave

Em comparação com o controlo convencional usado no automatismo **JOTA 40 / 50**, o controlo do **Jota com Variador** permite um movimento bastante mais suave e harmonioso da porta. A possibilidade da configuração de vários parâmetros, tais como: velocidades, acelerações, tempos de fecho automático, entre outros. Permitindo que o utilizador tenha grande liberdade na configuração do automatismo respeitando sempre o normal e seguro funcionamento do mesmo.
O conjunto de controlador do variador permite que este sendo um motor trifásico e de maior potência, possa ser aplicado numa instalação monofásica sem requerer qualquer modificação na instalação já existente.

En comparación con el control convencional utilizado en el automatismo **JOTA 40/50**, el control **Jota con Variador** permite un movimiento más suave y armonioso de la puerta. Se pueden configurar varios parámetros, como por ejemplo: velocidad, aceleraciones, tiempos de cierre automático, entre otros. Permitiendo al usuario una gran libertad en la configuración del accionamiento, respetando siempre el funcionamiento normal y seguro del mismo.
El conjunto de controlador con variador permite que con un motor trifásico y de mayor potencia pueda ser usado en una instalación monofásica sin necesidad de modificar la instalación ya existente.

KIT

JOTA 40 / 50 C/ VARIADOR
Motor, quadro de controlo, caixa de plástico, botoneira incorporada, corrente para ser instalado a 7 m de altura e respetivos cabos de ligação

Motor, cuadro de control, caja de plástico, pulsador incorporado, corriente para ser instalado a 7 m de altura y los respectivos cables de conexión

Acessórios / Accesorios

1

2

3

4

5

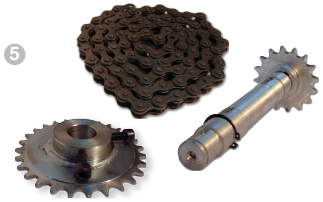

6

1. Quadro Independente / Cuadro Independiente
2. Botoneira Industrial 2 Botões / Pulsador Industrial 2 Botones
3. Botoneira Industrial 3 Botões / Pulsador Industrial 3 Botones
4. Botoneira Industrial Botão Cogumelo / Pulsador Industrial Botón Champiñón
5. Kit de transmissão / Kit de transmisión
6. Corrente de Desembraio / Cadena de Desarrollo